DEVELON

Hjullastare

DL320-7
DL380-7



	DL320-7	DL380-7
Maximal effekt	275 HK	275 HK
Arbetsvikt	19,7 t	20,3 t
Skopans kapacitet	3,3 m^3	3,7 m^3


DEVELON
40
DL380



DEVELON DL320-7 OCH DL380-7-HJULLASTARE:

LÄR KÄNNA DEN NYA GENERATIONEN MASKINER FRÅN DEVELON

Öka produktiviteten med de nya hjullastarna DL320-7 och DL380-7 från Develon.

Enastående kraft – i kombination med mycket väl utförda arbeten – ger maskiner med prestanda på högsta nivå.

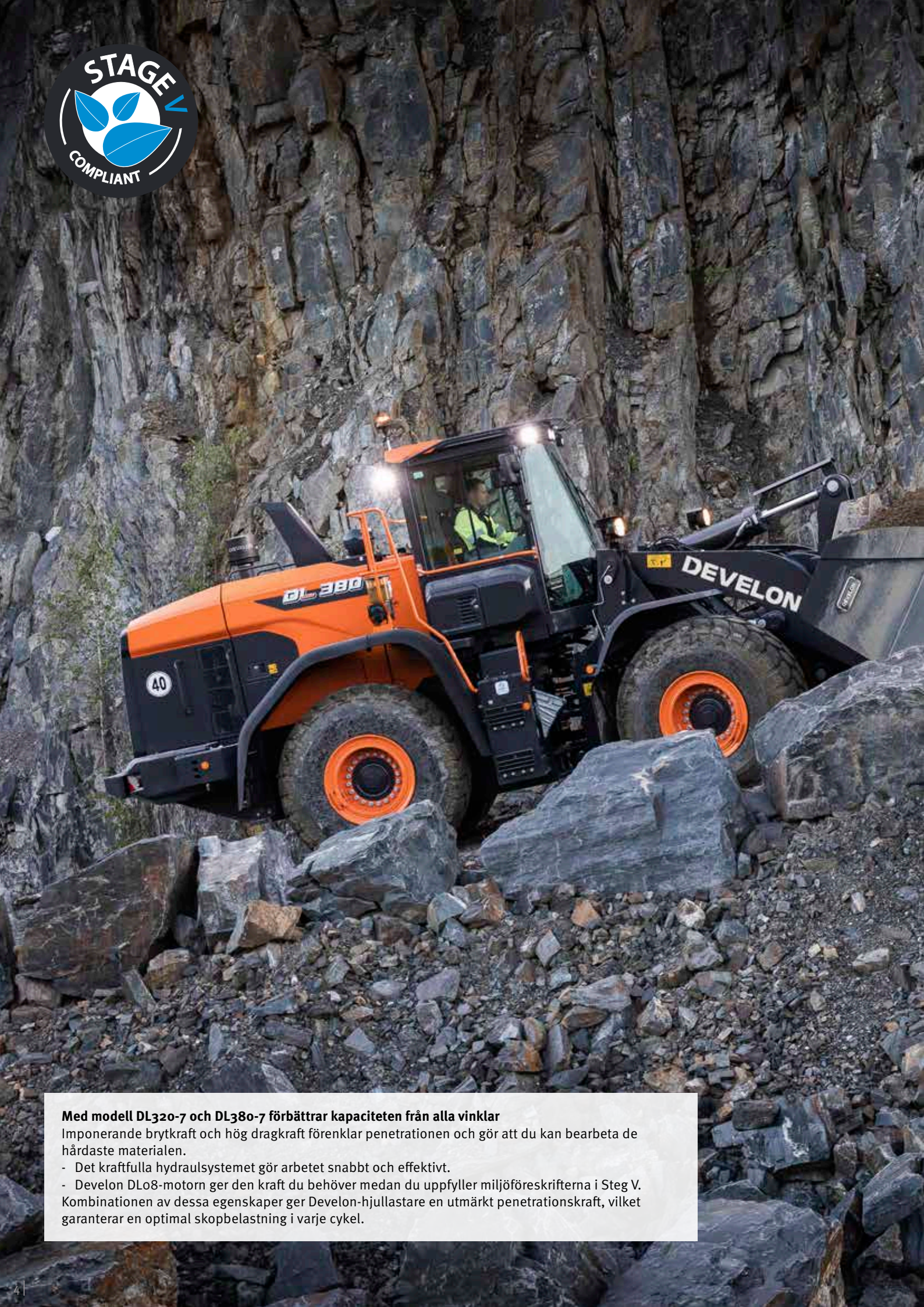

Med modell DL320-7 och DL380-7 förbättrar kapaciteten från alla vinklar
Imponerande brytkraft och hög dragkraft förenklar penetrationen och gör att du kan bearbeta de hårdaste materialen.

- Det kraftfulla hydraulsystemet gör arbetet snabbt och effektivt.
- Develon DL08-motorn ger den kraft du behöver medan du uppfyller miljöföreskrifterna i Steg V.

Kombinationen av dessa egenskaper ger Develon-hjullastare en utmärkt penetrationskraft, vilket garanterar en optimal skopbelastning i varje cykel.



ÖVERLÄGSEN PRESTANDA OCH BRÄNSLE-EFFEKTIVITET

MILJÖVÄNLIG EFFEKT

DL320-7 och DL380-7 drivs av en Develon D08-motor som uppfyller utsläppsbestämmelserna enligt Steg V. Bränsleinsprutning med höga tryck och exakt timing ger högeffektiv bränsleförbränning och perfekt förbränning. Efterbehandlingssystemet består av en selektiv katalytisk reduktionsmodul, en oxideringskatalysator och ett partikelfilter med lång livslängd som avser att minska utsläppen utan krav på EGR-ventil (avgasrecirkulationsventil).

EFFEKTIV ENERGISPARFUNKTION

Du kan välja mellan tre (3) olika motorlägen – SAT, Standard och Power – och med PowerUp-funktionen kan du växla arbetsläge genom att trycka ned gaspedalen fullt. Den senaste generationens automatiska inställningar för energisparläget – Situation Awareness Technology 2 – övervakar automatiskt maskinens aktivitet och justerar uteffekten enligt realtidsanalysen.

TURBOLADDARE MED VARIABEL GEOMETRI

Optimerar extratrycket vid diverse motorvarvtal. Turboladdaren genererar högre vridmoment, snabbare respons och minskar bränsleförbrukningen.

SPARA BRÄNSLE, SPARA PENGAR

- **Automatisk tomgång**
  Standardfunktionen för automatisk tomgång sänker automatiskt motorvarvtalet till tomgångsvarvtalet några sekunder efter att rörelserna från ratten, växelspaken och gasreglaget har upphört. Detta minskar bullret, förbättrar kommunikationen på arbetsplatsen och sparar bränsle. När du flyttar reglagen kommer lasten automatiskt att återgå till arbetslägets tomgång.
- **Auto-avstängning**
  När funktionen är aktiverad stängs motorn automatiskt av efter en viss förinställd tid (3 till 60 minuter).

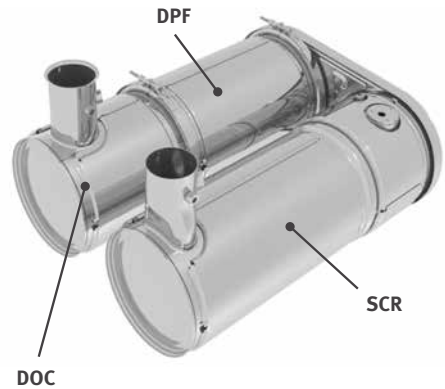



TILLFÖRLITLIGHET – EN VANA FÖR LIVET

I ditt yrke behöver du redskap som du kan lita på. Hos Develon står hållbarhet och tillförlitlighet i centrum vid utvecklingsarbetet med våra maskiner. Våra material och konstruktioner utsätts för mycket hårda tester för att garantera kraften och hållfastheten under extrema förhållanden.

KONSTRUERADE FÖR LÅNGVARIGA, TUNGA UPPGIFTER AV ALLA SLAG

KRAFTÖVERFÖRING
Develon-växellådan har 5 växlar för att ge bästa acceleration, särskilt i sluttningar och med diffspärr Utväxlingen är optimerad och de smidiga och stötfria växlingarna bidrar till hög komfort för operatören. Dragkraften maximeras också. Tillsammans ger dessa egenskaper en hög arbetshastighet under alla förhållanden.

AXEL
Med den nya starkare axeln klarar du mer last.
- Med begränsade differentialspärrar fram och bak säkerställs automatiskt maximal dragkraft och lätt körning på mjuk och lerig mark utan behov av någon manuell differentialspärr.
- Hydraulisk differentialspärr fram kopplas automatiskt in för att säkerställa maximal dragkraft med 100 % låsning och enkel körning. Leriga och hala områden kan navigeras av operatören med det manuella fotreglaget. Dessa funktioner minskar också risken för glidning och förhindrar överdrivet däckslitage.
- Bromsskivorna i planetreduceringsväxlarna är förstärkta, vilket garanterar långa driftstimmar och enkel åtkomst vid underhåll.

ROBUST OCH TILLFÖRLITLIG
Vi lägger största vikt vid design och tillverkning av konstruktionsdelar. Analys av finita element används för att säkerställa en längre livslängd för huvudstrukturer såsom chassi, leder och lyftarm. Efter modellering utsätts de för intensiva tester på laboratoriet och på fältet under extrema förhållanden. Löpande statistisk analys används för att ständigt öka tillförlitligheten.

SLITSTARKA STÅLDELAR
Bakre delar som kylargrill, motorhuv och stänkskärmar är tillverkade av tåligt stål. De är också konstruerade för enkel reparation, vilket minskar behovet av att ersätta dem om de får skador.

AVGASSYSTEM
Det inre avgasröret suger ut luft ur motorrummet genom ett yttre rör. Denna ”skorstenseffekt” ger konstant luftcirkulation och förhindrar avlagringar med brandfarligt material på heta delar.

SNABBT OCH EFFEKTIVT
Alla hjullastare från Develon är noggrant utvecklade för perfekt balans mellan hastighet och manöverförmåga – så att produktionen blir optimal. Kolvpumpar med variabel deplacement ser till att Develon-hjullastare klarar tunga uppgifter med minimal bränsleförbrukning och flerfunktionsmanövrering av lyftarm och skopa.

FULLSTÄNDIGA STÄNKSKÄRMAR
Develon-hjullastare har fullständiga stänkskärmar och lerskydd som standard, så att de hålls rena och du kan undvika lersprut och olyckor orsakade av hala fotsteg. Större främre stänkskärmar skyddar vindrutorna och ger föraren bästa sikt.

KÖRHJÄLP
- Automatisk växellåda med smidig växling
- Automatisk nedväxling
- Automatisk hydraulisk differentialspärr (HDL)
- Automatiskt lastisoleringssystem (LIS)
- Automatisk frånkopplingsfunktion på lyftarm
- Automatisk återgång till grävposition
- Automatisk reverserande fläkt
- Automatiskt smörjningssystem
- Automatisk låsning på momentomvandlare




1
2
3
4
8
9



1. Develon Smart Touch
2. Lättavläst mätarpanel
3. Ratt som är justerbar i alla riktningar
4. Integrerat armstöd med styrspak
5. Manöverpanel
6. Mugghållare
7. Förvaringsutrymmen
8. Premium-förarsäte med 3-punktsbälte
9. Elektrisk styrspak

ARBETE MED HÖG KOMFORT

JUSTERBAR STYRKOLONN

Förbättra din körkomfort och arbeta utan trötthet, genom att enkelt justera rattstångens lutnings- och teleskoprörelser så att den passar din önskade position.

DEVELON SMART TOUCH

- Lättavläst och logisk 8" pekskärm med alla funktioner på ett ställe.
- All information om maskinen, inställningar, backkamera, vägningssystem, luftkonditionering och multimedia.
- Hjälpfunktion – förare kan snabbt och enkelt förstå alla funktioner utan att behöva läsa förarhandboken.

ELEKTRONISK STYRSPAK

Utför arbetena snabbare med den helintegrerade elektroniska styrspaken i höger armstöd. Känslighetsinställningar och stötskydd har konstruerats för att ge bästa manöverförmåga och förarkomfort. Mindre rörelser vid repetitiva uppgifter med automatisk nivelleringsfunktion.

- **Återgå till grävning**
  Med hjälp av sensorer på lyftarm och skopans länksystem kan du växla till inställningen ”Återgå till grävning” inifrån hytten. Cylindrar och eggar går tillbaka till samma läge varje gång så att du kan arbeta mer effektivt och enhetligt.
- **Lyftbegränsning**
  Ställ in maximal lyfthöjd för arbete inne i byggnader eller på andra platser där det finns höjdrestriktioner. Dra styrspaken bakåt för att förbikoppla.

ELEKTRISK STYRSPAK (TILLVAL)

Håll dig koncentrerad och minska belastningen med den bekväma styrspaken på armstödet. Kör maskinen lätt, speciellt vid repetitiva uppgifter och i trånga utrymmen. Du kan anpassa känsligheten från låg till hög. Styrningens känslighet ändras med körhastigheten för bästa manöverförmåga.

LYXSÄTE

Förbättrat komfortsäte med lodrät och vågrät lågfrekvensupphängning, pneumatiskt stöd för ländryggen, uppvärmning och 3-punktsbälte med larmikon på mätarpanelen och på Develon Smart Touch-skärmen.



SLÅ DIG NED I BUSINESS CLASS

De ergonomiska reglagen och den lättöverskådliga färgskärmen ger dig fullständig kontroll över maskinen.

FULL KONTROLL I ALL ENKELHET

DEVELON-SMART NYCKEL
Vi ger entreprenadmaskinerna samma standard och komfort som en personbil
- Sökfunktion
- Ljusfunktion för in-/utkörning
- Fjärrmanövrerad dörröppning
- Nyckelfri motorstart

DEVELON SMART GUIDANCE-SYSTEM
Förbättra prestandan och minska bränsleförbrukningen baserat på systemets rekommendationer. Maskinen övervakar och analyserar fordonskörningen automatiskt samt ger rekommendationer om hur du kan förbättra inställningarna.

RYMLIG HYTT
Ny interiör ger mycket större, tystare och bekvämare förarmiljö, vilket förbättrar säkerheten och produktiviteten och hjälper föraren arbeta koncentrerat. Bättre benutrymme med nykonstruerade gas- och bromspedallägen. Större förvaringsutrymme och ny plats för kylfack höjer förarkomforten. Förbättrat luftkonditioneringssystem med optimerad luftcirkulation ger en behaglig arbetsmiljö.

SIKT
Helt nykonstruerad hytt förbättrar förarens komfort och säkerhet. Större vindruta fram ger bättre framåtsikt, medan stora speglar förbättrar förarens sikt i sidled och bakåt – vilket ger bästa säkerhet för fotgängare och maskiner samtidigt som produktiviteten höjs.

BEKVÄM AUTOMATISK LYFTARM
Spara tid och minska antalet arbetsmoment med skopans nya nivelleringsfunktion. Skopan går automatiskt till grävläget från bakåtrullning eller tömningsläge. Automatisk funktion finns också för lyftarmslägen.

SMIDIG IN- OCH URSTIGNING
Grepphandtag och halkskyddande steg ger säker och smidig in- och urstigning till och från hytten när arbetet är slutfört. Dörren öppnas 180° och kan låsas i öppet läge så att du får en bred öppning där du kan gå in i och ut ur maskinen.





ÖKA LÖNSAMHETEN, PRODUKTIVITETEN OCH BRÄNSLEEFFEKTIVITETEN

STYRKA OCH INTELLIGENS – EN VINNANDE KOMBINATION!

Develon-hjullastare går längre än att bara gräva, lyfta och lasta – de har fantastisk lyfthöjd och kapacitet, plus tillräckligt vridmoment för att klara de tuffaste materialen. Det är din biljett till att göra det tunga arbetet lättare, långa arbetsdagar roligare, och varje minut mer produktiv och lönsam.

ÖKA DIN PRODUKTIVITET

- Körkontroll – Lastisoleringssystem
- Automatisk nivellering av skopan
- Dämpning av armrörelser och arbetsredskapens rörelser
- Optimerat växlingsprogram

MAXIMAL SÄKERHET

- Backkamera
- Hela ledstänger för säkert underhåll
- Upp till 12 LED-arbetslampor
- Backspeglar med möjlighet till elmanövrering
- 3-punkts-säkerhetsbälte

REDO FÖR MÅNGSIDIGA UPPGIFTER

- Förbättrat Develon-vägningssystem
- Redskapen är helt skräddarsydda för uppgiften
- Stort urval av däck



MAXIMERA DEN EFFEKTIVA ARBETSTIDEN

- Massiv ram
- Automatiskt smörjsystem
- Kylare med breda lameller och fram-/backgående fläkt
- DEVELON Fleet Management Web system för vagnparksförvaltning

FÖRARKOMFORT I BUSINESS CLASS

Den nya rymliga hytten ger en förarvänlig miljö med runtomsikt i bästa klass. I mitten finns ett nytt komfortsäte med 3-punktsbälte för maximal förarsäkerhet. Styrspaken är helt integrerad i sätets högra armstöd. Elmanövrerad backspegel bidrar till maximal förarkomfort.



ALLT I ETT FÖR BÄTTRE PRESTANDA

Alla viktiga funktioner är lätt åtkomliga på en Develon Smart Touch-skärm.

- Maskininställningar
- Backkamera
- Radio
- HVAC
- Vägningssystem
- Develon Smart Guidance

BÄTTRE BRÄNSLEEFFEKTIVITET

DL320-7 och DL380-7 har en ny kraftfull motor med låg bränsleförbrukning och det krävs ingen EGR-ventil (avgasrecirkulationsventil).

I.C.C.O. (INTELLIGENT CLUTCH CUT-OFF)

Behöver du mer motoreffekt för snabbare lyft? På låga växlar trycker du bara ner vänster bromspedal för att koppla från kraftöverföringen. Koppla ur kraftöverföringen från reglagepanelen när du vill börja köra i en sluttning.

SITUATION AWARENESS TECHNOLOGY 2

För maximal produktivitet och bränsleeffektivitet.

MOMENTOMVANDLARE MED SPÄRRFUNKTION

DL320-7 och DL380-7 har också momentomvandlare med spärr. När denna är aktiverad kopplas motorn automatiskt till kraftöverföringen (beroende på hastighet och körmotstånd), även från 2:a växeln.
Transmissionen får full motorkraft utan hydraulisk glidning – vilket dramatiskt ökar hastigheten i sluttningar. Den här funktionen kan spara upp till 10 % av bränslekostnaderna.




DEVELON

ENKELT UNDERHÅLL MED MAXIMAL EFFEKTIV ARBETSTID

KYLNINGSPAKET
Kylare med breda lameller och fram-/backgående fläkt ser till att kylsystemet alltid ger bästa egenskaper. Maskinens stilleståndstider och det dagliga underhållet kan minimeras.
Föraren kan lätt ställa in standardintervall för fläktreversering från Develon Smart Touch-skärmen. Prestandan regleras för lägre bränsleförbrukning och kortare värmningstider.

LUFTINTAG
Underhållsfria cyklonluftförfilter avskiljer mer än 99 % av partiklar som är 20 mikron eller större. Rengöring och kassettbyte behövs endast med långa mellanrum.
Förutom att förlänga luftfiltrets livslängd, ger förfiltret också bättre förbränning och längre livslängd för motorn.

AUTOMATISKT SMÖRJSYSTEM
DL320-7 och DL380-7 är standardutrustad med ett fabriksmonterat automatiskt smörjsystem, med smörjpunkt mitt på stiftet och en bussning för bättre smörjfettsfördelning och längre livslängd.

VI FINNS HÄR FÖR DIG
Förstärk din produktivitet och maskinens effektiva arbetstid med Develon-originaldelar, Protection+ en utökad garanti som omfattar delar, resor och service (kontrollera med närmaste återförsäljare) samt ett underhållsavtal där återförsäljaren ombesörjer rutinservice med jämna mellanrum.

FÖRVALTNING AV FORDONSPARK
Med DEVELON Fleet Management Web kan du reagera proaktivt på maskinstatus och planera underhåll samt minska stilleståndstiden.

SÄKER ÅTKOMST
För att underlätta åtkomst och rörlighet på maskinen finns flera plattformar och räcken som ser till att föraren alltid har något att hålla i, samt 3-punktskontakter.



TEKNISKA SPECIFIKATIONER

MOTOR

	DL320-7	DL380-7
Modell	Develon DL08	
Antal cylindrar	6	
Max. effekt (SAE J1995)	202 kW/275 hk vid 1800 rpm/min	
Max. vridmoment (SAE J1995)	1275 N·m vid 1300 rpm/min	
Slagvolym	7640 cm³	
Kolvdiameter × slaglängd	108 mm × 139 mm	
Startmotor	24 V / 6 kW	
Batterier – generator	2 × 12 V - 24 V, 80 A	
Luftfilter	Centrifugalförstärkare Top Spin™ Donaldson® med 2-stegs torrfilter	
Avkylning	Kylförpackning med automatisk reverserande fläkt för att underlätta rengöring av kylaren. Automatisk rotationshastighetsjustering i enlighet med temperaturförhållandena.	
Kylare	Kylare med breda lameller – laddluftkylare/hydraulisk oljekylare/ växellådsoljekylare	

AXLAR

	DL320-7	DL380-7
LSD-låsförhållande	30 % (fram och bak)	
HDL-låsförhållande	100 % (fram)	
Pendlingsvinkel	+/- 12°	
Däckstorlek – standard	23.5 R25	

TRANSMISSION

	DL320-7	DL380-7
Typ	5-stegs automatisk kraftförskjutning med låsning	
Momentomvandlare	Enkelt steg/monofas/fast hjulstator	
Växellägen – framåt 1/2/3/4/5	6,1 / 11,5 / 17,6 / 27,4 / 40,0	6,4 / 11,3 / 17,1 / 25,6 / 40,0
Växellägen – back 1/2/3	6,5 / 12,1 / 28,8	6,5 / 12,1 / 28,5
Max. drivning	18,7 ton	19,1 ton
Max. stigförmåga	51% (27°)	

HYDRAULCYLINDRAR

Cylindrar	Antal	Kolvdiameter × stångdiameter × slag (mm)	
		DL320-7	DL380-7
Lyft	2	150 × 95 × 800	
Skopa	1	180 × 105 × 535	

HYDRAULSYSTEM

	DL320-7	DL380-7
Typ	Lastavkännande – hydrauliskt slutet centralsystem	
Huvudpump	Dubbla axialkolvpumpar med variabelt deplacement	
Max. flöde	290 l/min	310 l/min
Max. tryck	250 bar	265 bar
EMCV	Automatiska funktioner för placering av skopan i läget ”Redo att gräva” samt en funktion för att stoppa lyftarmen vid önskad höjd.	
Filtrering	Glasfiberfiltret i oljans returledning till tanken har en filtreringsförmåga på 10 mikron.	

LYFTARM

Lastcykel	DL320-7	DL380-7
Lyftarm – upp	5,8 s	
Lyftarm – ned	2,9 s	3,0 s
Skopa – tömning	1,6 s	1,5 s

VÄTSKEKAPACITETER

	DL320-7	DL380-7
Bränsletank	291 l	
DEF (AdBlue®)-tank	62 l	
Kylsystem (kylare)	45 l	
Motorolja	35 l	
Framaxel	35 l	42 l
Bakaxel	35 l	40 l
Hydraulsystem	173 l	180 l
Hydrauloljebehållare	117 l	
Transmissionsolja	42 l	

HYTT

	DL320-7	DL380-7
Säkerhetsföreskrifter	ROPS ISO 3471:2008 FOPS ISO 3449	

Bullerutsläpp	DL320-7	DL380-7
Ljudtrycksnivå vid operatörens position (ISO 6396)	67 dB	69 dB
Ljudeffektnivå i extern position (ISO 6395)	105 dB	

STANDARD- OCH EXTRAUTRUSTNING

● Standard ○ Tillval

Motor
- ● Efterbehandling av avgaser (DOC + DPF + SCR)
- ● Automatisk tomgångsfunktion
- ● Automatisk avstängning
- ● VGT (turboladdare med variabel geometri)
- ● Luftförrenare (centrifugal)
- ● Situation Awareness Technology 2
- ● Fläkt – fram-/backgående, variabel hastighet, med automatisk funktion
- ● Kylare med breda lameller

Kraftöverföring
- ● 5-växlad Powershift-växellåda
- ● Momentomvandlare med spärrfunktion
- ● Styrning av kraftöverföringsläge
- ● I.C.C.O. (Intelligent Clutch Cut-Off)
- ● Axeldifferential – diffspärr
- ○ Axeldifferential – hydraulisk differentialspärr

Hydraulik
- ● Lastavkännande hydraulsystem, pump med variabelt deplacement
- ● EMCV (elektrisk huvudregulatorventil)
- ● 3:e slidventil
- ○ MCV

Lyftarm
- ● Standardlyftarm, Z-bar kinematisk
- ● Hydraulisk lyftarmsupphängning – LIS (Load Isolation System)
- ● Dämpning vid ändläge för skopa och arm (endast EMCV)
- ● Lägesminnen
- ● Automatisk skopläge ”Återgå till grävning”
- ○ Höglyftarm, Z-bar kinematisk

Arbetsredskap
- ○ DEVELON-snabbkoppling
- ○ DEVELON-skopa
- ○ DEVELON-performance-skopa

Hytt och förarkomfort
- ● ROPS (ISO 3471:2008)/FOPS (ISO 3449) trycksatt hytt
- ● Grammer-säte med lodrät och vågrät lågfrekvensupphängning, pneumatiskt stöd för ländryggen, värmning och 3-punktsbälte
- ● Joystick med FNR och tumhjulsrulle integrerad i sätets högra armstöd
- ● DEVELON-smart nyckel
- ● Fjärrmanövrerad dörröppning
- ● DEVELON Smart Touch 8"-pekskärm, allt i ett
- ● DEVELON Smart Guidance-system
- ● Backspeglar – uppvärmda
- ● DEVELON Fleet Management Web (telematiksystem)
- ● 12 V-uttag
- ● USB-uttag
- ○ Elektrisk styrspak på vänster armstöd
- ○ Fingertoppsreglage
- ○ Backspeglar – uppvärmda, elmanövrerade

Säkerhet
- ● Bälteslarm
- ● Backkamera
- ● Hela ledstänger och underhållsplattformar
- ● Stroboskop-backljus
- ● LED-arbetslampor på hytten (4× fram + 4× bak)
- ○ LED-arbetslampor på hytten (6× fram + 6× bak)

Övrigt
- ● Automatiskt smörjsystem
- ● 23.5 R25 (L3)
- ○ 23.5 R25 (L4)
- ○ 23.5 R25 (L5)
- ○ Extra motvikt
- ○ DEVELON vägningssystem



PRESTANDA OCH MÅTT

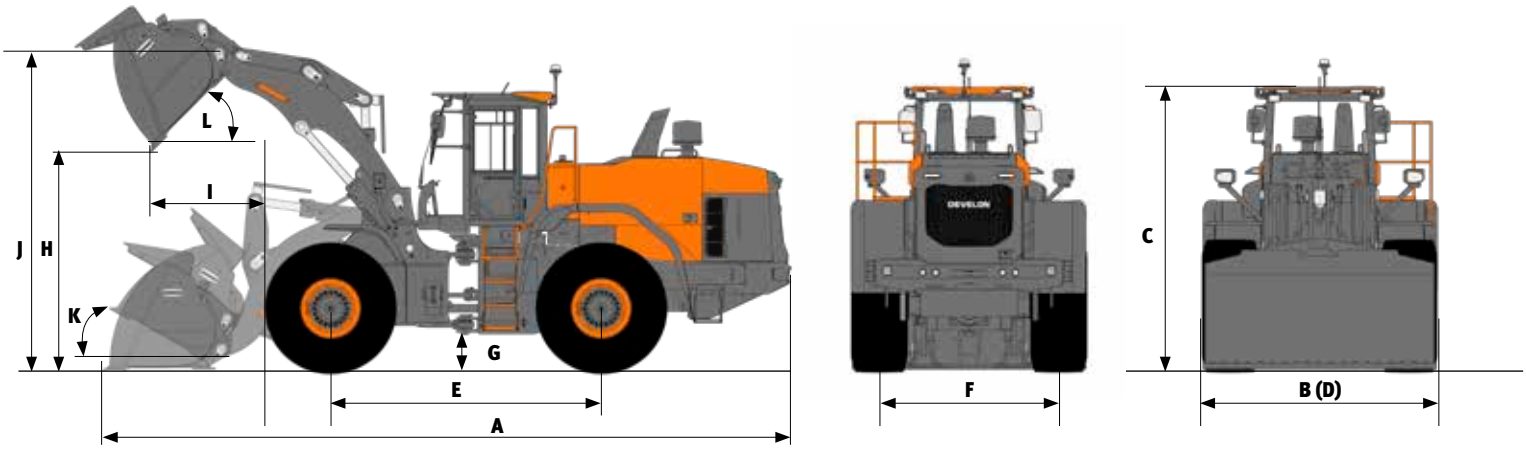

DL320-7

	Pin-on / Jordbearbetningsredskap	Enhet	Performance-skopa				Eko-skopa		Högt lyft
			Allmän användning		Materialhantering		Allmän användning		
			3,7 m³ TÄNDER	3,8 m³ SKÄRKANT FÄST MED BULTAR	3,7 m³ TÄNDER	3,8 m³ SKÄRKANT FÄST MED BULTAR	3,3 m³ TÄNDER	3,5 m³ SKÄRKANT FÄST MED BULTAR	
	Full kapacitet ISO/SAE	m³	3,7	3,8	3,7	3,8	3,3	3,5	=
	Kapacitet vid 110 % fyllningsfaktor	m³	4,1	4,2	4,1	4,2	3,6	3,9	=
B	Skopbredd	mm	2910	2910	2910	2910	3000	3000	=
	Brytkraft	kN	143	137	151	145	170	157	-3
	Statisk tippning av last (rak)	kg	15488	15397	15552	15461	15948	15813	-3690
	Statisk tippning av last (full svängning – 40°)	kg	13640	13549	13697	13605	14079	13943	-3258
H	Tippningshöjd (vid 45° – helt upphöjd)	mm	2837	2933	2887	2983	2887	3039	+531
I	Tippräckvidd (vid 45° – helt upphöjd)	mm	1427	1341	1378	1292	1360	1227	+212
	Grävdjup	mm	83	77	83	77	96	84	+143
J	Höjd vid skopans vridpunkt	mm	4175	4175	4175	4175	4175	4175	+525
	Max. lutningsvinkel i bärposition	°	48	48	48	48	49	49	+2
	Max. lutningsvinkel, helt upplyft	°	57	57	57	57	57	57	-3
K	Max. lutningsvinkel på marken	°	43	43	43	43	44	44	-26
	Max. lutningsvinkel vid max. räckvidd	°	58	58	58	58	58	58	-4
	Max. tippvinkel vid max. räckvidd	°	83	83	83	83	83	83	+4
	Max. tippvinkel på marken	°	79	78	78	78	78	77	+5
L	Max. tippvinkel, helt upplyft	°	45	45	45	45	45	45	=
	Extern radie – däcksida	mm	6009	6009	6009	6009	6009	6009	=
	Extern radie – skopkant	mm	6741	6681	6709	6650	6748	6656	+307
E	Axelavstånd	mm	3300	3300	3300	3300	3300	3300	=
D	Bredd på däckens kant	mm	2845	2845	2845	2845	2845	2845	=
F	Däckmönster	mm	2150	2150	2150	2150	2150	2150	=
G	Markfrigång (vid 12° osc.)	mm	400	400	400	400	400	400	=
A	Totallängd	mm	8602	8470	8532	8400	8530	8319	+635
C	Totalhöjd	mm	3511	3511	3511	3511	3511	3511	=
	Arbetsvikt	kg	19774	19869	19774	19869	19493	19634	+796

Alla kapaciteter enligt ISO 7546, med rakt blad [mått vid spetsen av skopans tänder eller skärkant], däck 23.5 R25 (L3), EU-baskonfiguration.



DL380-7

	Pin-on	Enhet	Performance-skopa				Eko-skopa		Högt lyft
			Allmän användning		Materialhantering		Allmän användning		
	Jordbearbetningsredskap		3,9 m³ TÄNDER	4,0 m³ SKÄRKANT FÄST MED BULTAR	3,9 m³ TÄNDER	4,1 m³ SKÄRKANT FÄST MED BULTAR	3,7 m³ TÄNDER	3,9 m³ SKÄRKANT FÄST MED BULTAR	
	Full kapacitet ISO/SAE	m³	3,9	4	3,9	4,1	3,7	3,9	=
	Kapacitet vid 110 % fyllningsfaktor	m³	4,3	4,4	4,3	4,5	4,1	4,3	=
B	Skopbredd	mm	2910	2910	2910	2910	3110	3110	=
	Brytkraft	kN	146	140	151	145	181	168	-4
	Statisk tippning av last (rak)	kg	15876	15782	15845	15751	16248	16097	-4037
	Statisk tippning av last (full svängning – 40°)	kg	13976	13882	13943	13849	14341	14190	-3565
H	Tippningshöjd (vid 45° – helt upphöjd)	mm	2802	2897	2837	2933	2887	3047	+531
I	Tippräckvidd (vid 45° – helt upphöjd)	mm	1462	1376	1427	1341	1360	1220	+212
	Grävdjup	mm	83	77	83	77	96	84	+143
J	Höjd vid skopans vridpunkt	mm	4175	4175	4175	4175	4175	4175	+525
	Max. lutningsvinkel i bärposition	°	48	48	48	48	49	49	+3
	Max. lutningsvinkel, helt upplyft	°	66	66	66	66	66	66	-3
K	Max. lutningsvinkel på marken	°	13	13	13	13	18	18	=
	Max. lutningsvinkel vid max. räckvidd	°	68	68	68	68	68	68	-6
	Max. tippvinkel vid max. räckvidd	°	66	66	66	66	66	66	=
	Max. tippvinkel på marken	°	60	60	60	60	60	59	+2
L	Max. tippvinkel, helt upplyft	°	45	45	45	45	45	45	=
	Extern radie – däcksida	mm	6009	6009	6009	6009	6009	6009	=
	Extern radie – skopkant	mm	6764	6703	6741	6681	6797	6702	+305
E	Axelavstånd	mm	3300	3300	3300	3300	3300	3300	=
D	Bredd på däckens kant	mm	2845	2845	2845	2845	2845	2845	=
F	Däckmönster	mm	2150	2150	2150	2150	2150	2150	=
G	Markfrigång (vid 12° osc.)	mm	400	400	400	400	400	400	=
A	Totallängd	mm	8652	8520	8602	8470	8530	8309	+635
C	Totalhöjd	mm	3511	3511	3511	3511	3511	3511	=
	Arbetsvikt	kg	20587	20682	20631	20726	20269	20421	+320

Alla kapaciteter enligt ISO 7546, med rakt blad [mått vid spetsen av skopans tänder eller skärkant], däck 23.5 R25 (L3), EU-baskonfiguration.

Powered by **Innovation**

UPPTÄCK MER:
DL320-7

DL380-7

DEVELON

DOOSAN Infracore Europe s.r.o.
IBC - Pobřežní 620/3, 186 00 Praha 8-Karlín
Czech Republic

©2023 DEVELON D4600783-SV (03-23)

Vissa specifikationer är baserade på tekniska beräkningar och är inte faktiska mätningar. Specifikationer tillhandahålls endast i jämförande syfte och kan ändras utan föregående meddelande. Specifikationerna för din enskilda Develon-utrustning varierar baserat på normala variationer i design, tillverkning, driftvillkor och andra faktorer. Bilderna på Develon-enheter kan gälla andra utföranden än standardversionen.